# Согласованные поглощающие нагрузки WR10

Одним из стандартных узлов современной аппаратуры СВЧ-диапазона, обеспечивающих, в частности, функционирование таких устройств, как диодные преобразователи частоты, измерительные мосты, направленные ответвители, сумматоры, измерители мощности являются согласованные нагрузки, главной функцией которых является поглощение СВЧ энергии и обеспечение при минимальном уровне КСВН в заданном диапазоне частот рассеяния определённого уровня мощности. Согласованные нагрузки широко используются в различных областях, таких как радиосвязь, радары, спутниковые системы и многие другие.

Предлагаемая согласованная нагрузка покрывает полный частотный диапазон 75 — 110 ГГц. В используемой конструкции нагрузки в качестве поглотителя СВЧ-энергии используется ферроэпоксид с магнитными наночастицами специальной формы.

Нагрузка обеспечивает КСВН не хуже 1.05 в W-диапазоне частот. Порт устройства представляет собой волновод WR-10 с антиблокировочным фланцем UG-387/U-M. Есть возможность изготовления согласованных нагрузок с волноводом и фланцем по ГОСТ 13317-89.

## Преимущества

- Отечественное производство
- Изготовление нагрузок по ТЗ заказчика
- Согласованная нагрузка работает во всём W-диапазоне частот
- Компактный размер

ООО «МВЭЙВ»
г. Черноголовка Московской обл. ул. Академика Осипьяна, д.2

www.emwave.ru
Email: info@emwave.ru

## Ключевые параметры

| Параметр | Минимальное значение | Типичное значение | Максимальное значение |
|---|---|---|---|
| Частота | 75 ГГц | | 110 ГГц |
| КСВН | | 1.02 | 1.05 |
| Предельная мощность | | 2 Вт | |
| Рабочая температура | -40°C | | +85°C |

# Типичные характеристики устройства

## КСВН

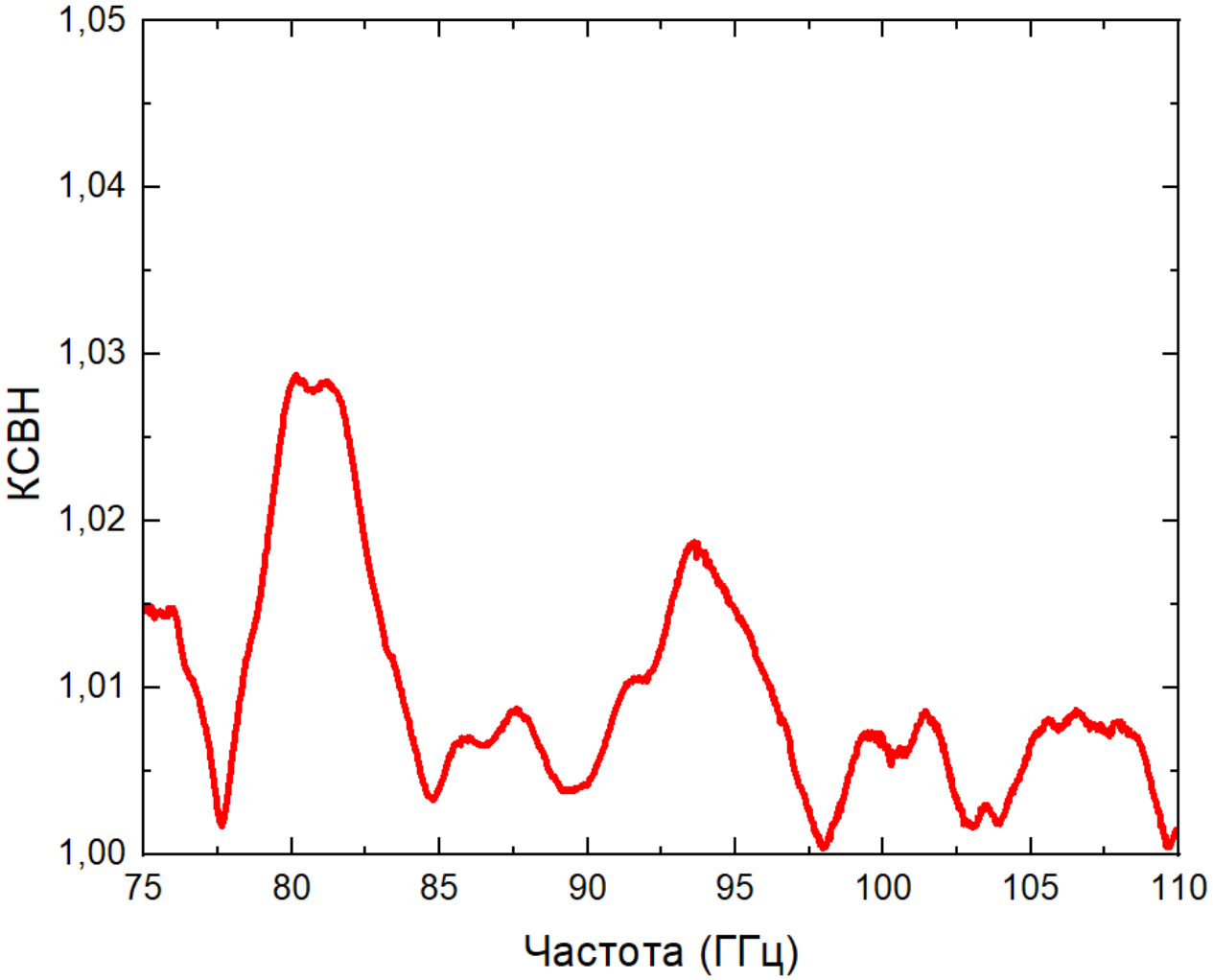


ООО «МВЭЙВ»
г. Черноголовка Московской обл. ул. Академика Осипьяна, д.2

www.emwave.ru
Email: info@emwave.ru

# Чертежи устройства

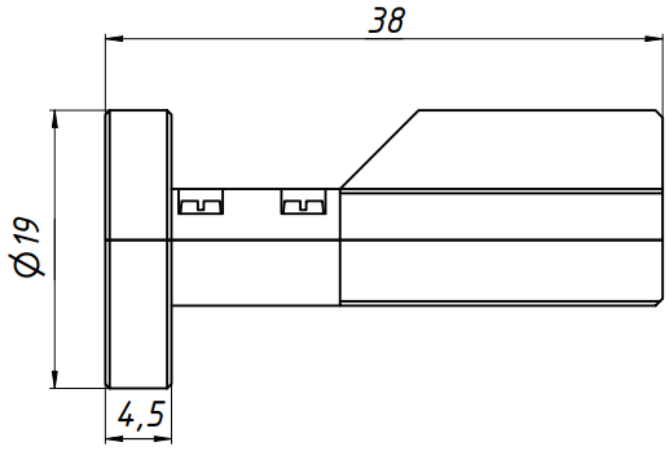


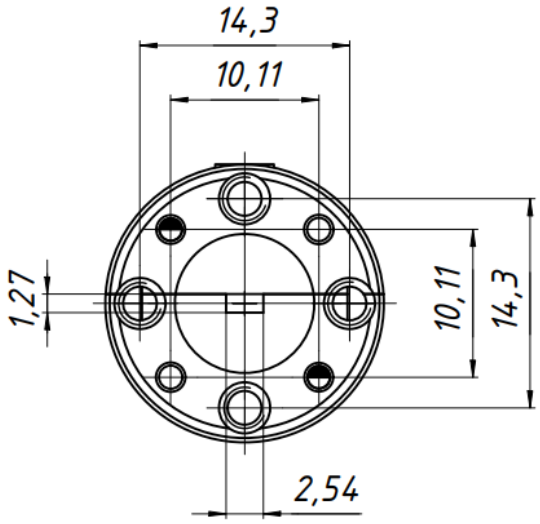


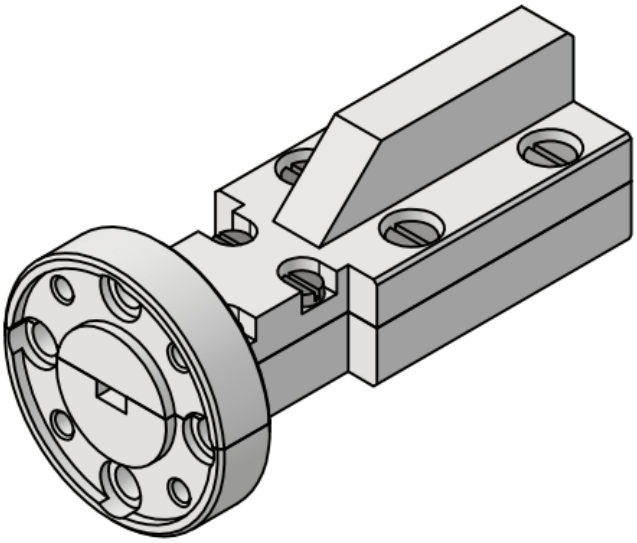

## Меры предосторожности:

- Превышение абсолютных максимальных значений может привести к повреждению устройства.
- Не допускайте попадания посторонних предметов в волновод. Наличие посторонних предметов в волноводе приведет к снижению производительности и возможному повреждению устройства.