Согласованные поглощающие нагрузки WR6

Одним из стандартных узлов современной аппаратуры СВЧ-диапазона, обеспечивающих, в частности, функционирование таких устройств, как диодные преобразователи частоты, измерительные мосты, направленные ответвители, сумматоры, измерители мощности являются согласованные нагрузки, главной функцией которых является поглощение СВЧ энергии и обеспечение при минимальном уровне КСВН в заданном диапазоне частот рассеяния определённого уровня мощности. Согласованные нагрузки широко используются в различных областях, таких как радиосвязь, радары, спутниковые системы и многие другие.

Предлагаемая согласованная нагрузка покрывает полный частотный диапазон 110 — 170 ГГц. В используемой конструкции нагрузки в качестве поглотителя СВЧ-энергии используется ферроэпоксид с магнитными наночастицами специальной формы.

Нагрузка обеспечивает КСВН не хуже 1.05 в D-диапазоне частот. Порт устройства представляет собой волновод WR-6 с антиблокировочным фланцем UG-387/U-M. Есть возможность изготовления согласованных нагрузок с волноводом и фланцем по ГОСТ 13317-89.

Преимущества

- Отечественное производство
- Изготовление нагрузок по ТЗ заказчика
- Согласованная нагрузка работает во всём D-диапазоне частот
- Компактный размер

ООО «МВЭЙВ»
г. Черноголовка Московской обл. ул. Академика Осипьяна, д.2

www.emwave.ru
Email: info@emwave.ru

Ключевые параметры

Параметр	Минимальное значение	Типичное значение	Максимальное значение
Частота	110 ГГц		170 ГГц
КСВН		1.03	1.05
Предельная мощность		2 Вт	
Рабочая температура	-40ºС		+85ºС

Типичные характеристики устройства

КСВН

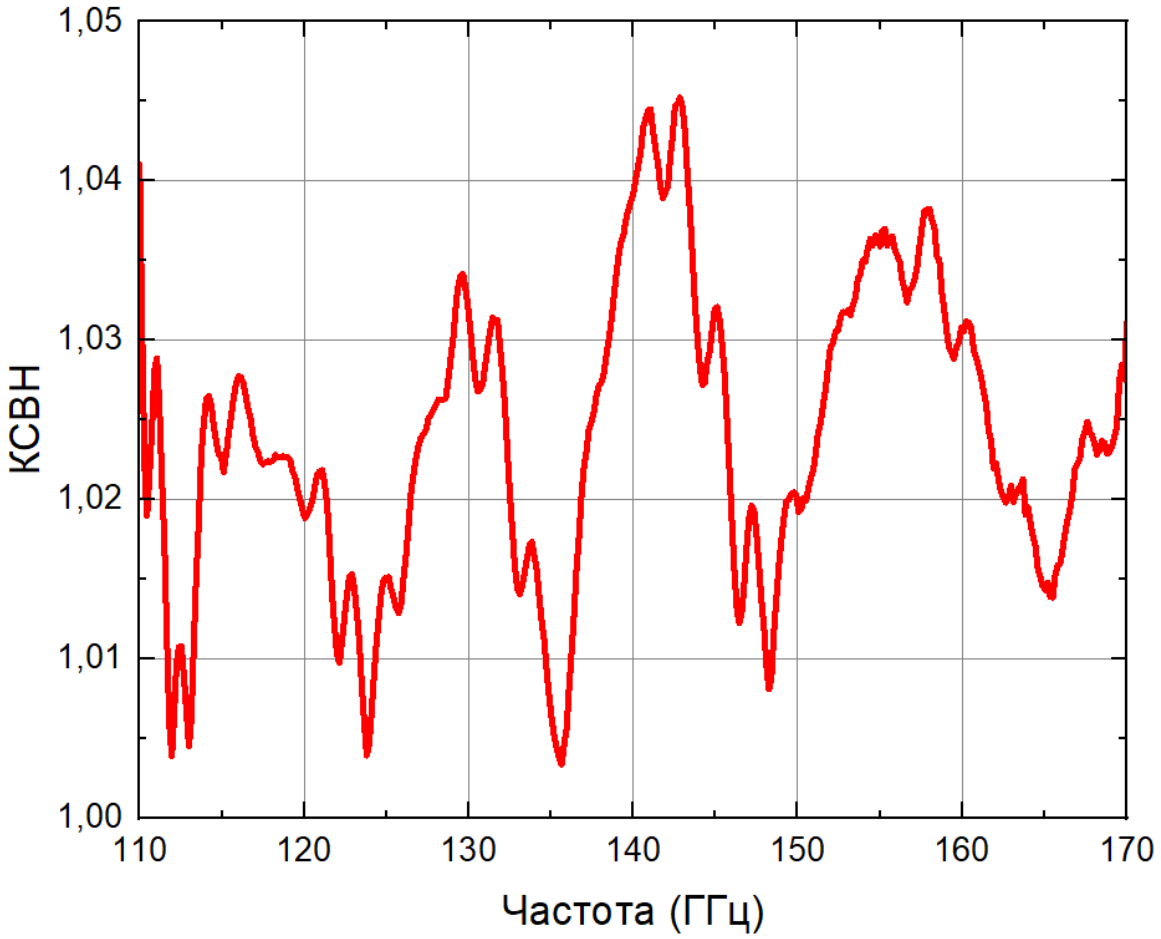

Чертежи устройства

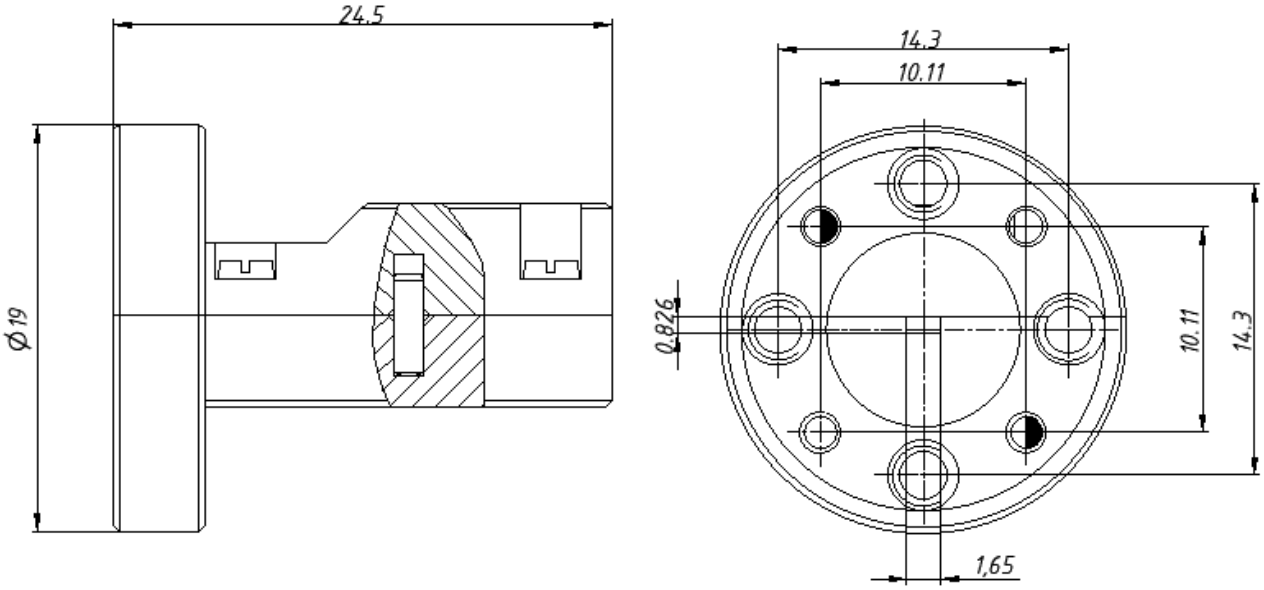

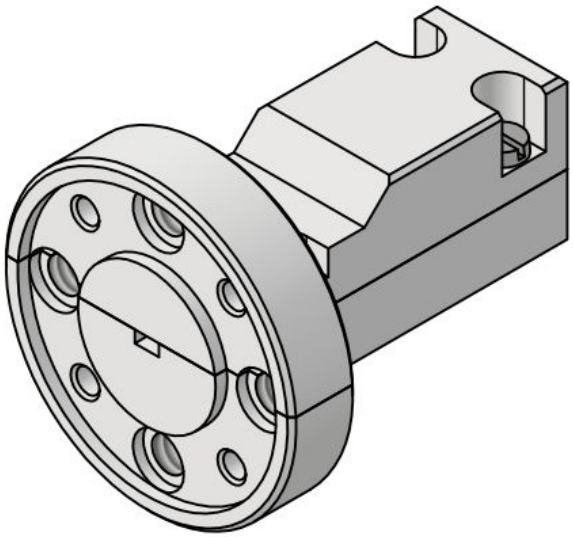

Меры предосторожности:

- Превышение абсолютных максимальных значений может привести к повреждению устройства.
- Не допускайте попадания посторонних предметов в волновод. Наличие посторонних предметов в волноводе приведет к снижению производительности и возможному повреждению устройства.